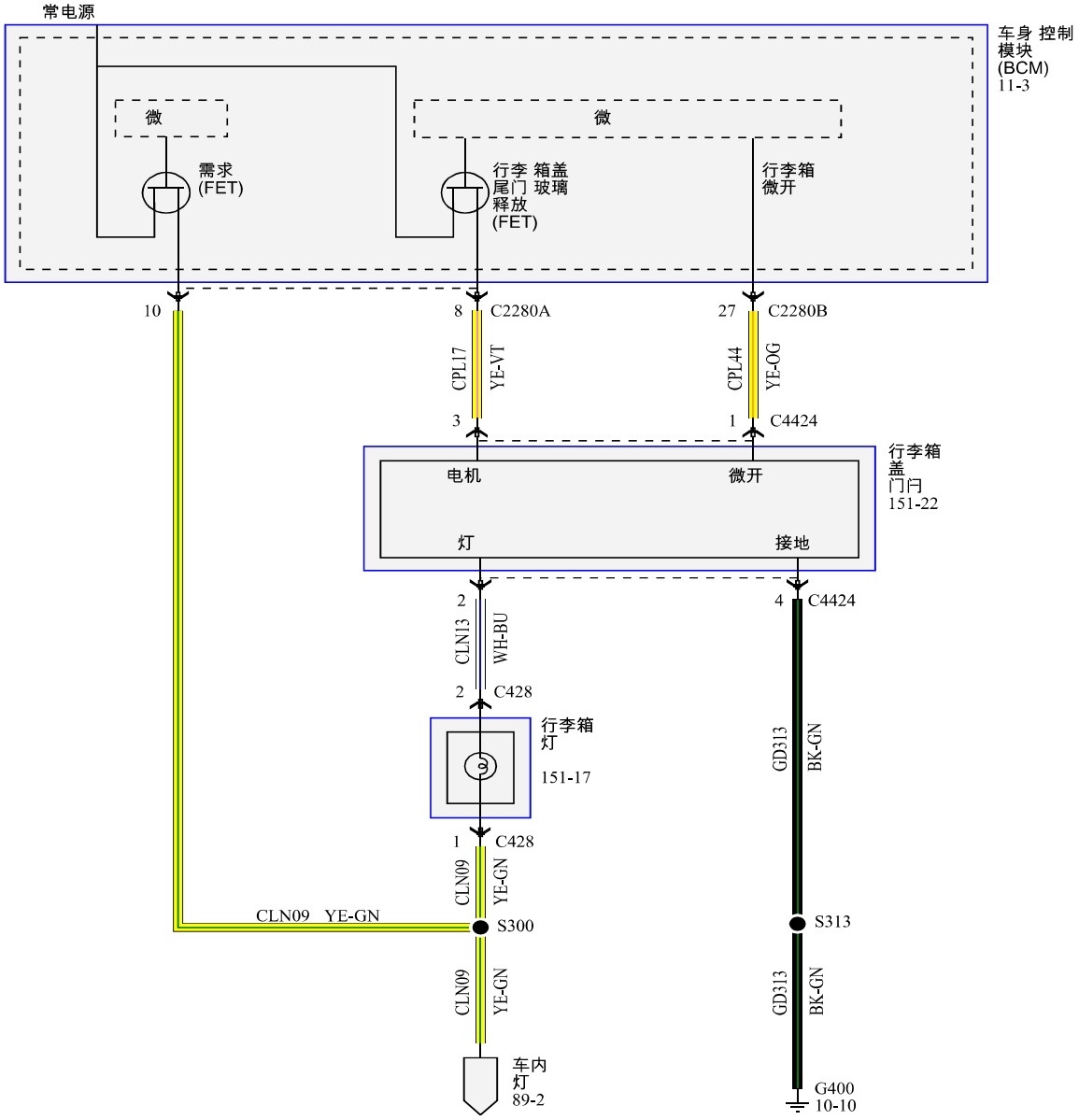
常电源
车身 控制
模块
(BCM)
11-3
微
需求
(FET)
微
行李 箱盖
尾门 玻璃
释放
(FET)
行李箱
微开
10
8
C2280A
27
C2280B
CPL17
YE-VT
CPL44
YE-OG
3
1
C4424
行李箱
盖
门闩
151-22
电机
微开
灯
接地
2
4
C4424
CLN13
WH-BU
2
C428
行李箱
灯
151-17
GD313
BK-GN
1
C428
CLN09
YE-GN
CLN09 YE-GN
S300
S313
CLN09
YE-GN
GD313
BK-GN
车内
灯
89-2
G400
10-10